შ.პ.ს "ჯორჯიან უოთერ ენდ ფაუერი"

ტექნიკური ექსპერტიზის და პროექტირების დეპარტამენტი

ბლდანი-ნაძალადევის რაიონში, ლამისყანის ქუჩის წყალარინების გარე ქსელის რეაბილიტაციის პროექტი

სტადია: მუშა პროექტი

ტექნოლოგიური ნაწილი

თბილისი 2016

ნახაზების უწყისი

№	ნახაზის დასახელება	ფურცელი №
	ტექნოლოგიური ნაწილი	
1.	საერთო მონაცემები	კ-1
2.	გეგმა არსებული და საპროექტო ქსელების დატანით	კ-2
3.	კანალიზაციის ქსელის გრძივი პროფილი და მილის თხრილის განივი კვეთი	კ-3
4.	კანალიზაციის საპროექტო ჭა. გეგმა და ჭრილი.	კ-4
5.	თხრილის კედლების გამაგრება.	კ-5

პროექტის განმარტება

გლდანი-ნაძალადევის რაიონში, ლამისყანის ქუჩის წყალარინების გარე ქსელის რეაბილიტაციის პროექტი დამუშავებულია „ჯორჯიან უოთერ ენდ ფაუერი"-ს ტექნიკური დეპარტამენტის №16-61095 წერილის საფუძველზე და რაიონული სამსახურების მიერ გაცემული ტექნიკური პირობების თანახმად. პროექტი დამუშავებულია საქართველოში მოქმედების ვადაგაგრძელებული საამშენებლო ნორმების და წესების "СНиП 2,04,03-85", "СНиП 2,04,02-84" და "СНиП 3,05,04-85" დაცვით.

ტექნიკური პირობების თანახმად, ლამისყანის ქუჩის სარეაბილიტაციო მონაკვეთზე ჩამდინარე წყლების გაყვანა გათვალისწინებულია კოლექტორით დიამეტრით Ø300მმ მილით, რომელიც უნდა ჩაერთოს წერონისის ქუჩაზე გამავალ 300მმ კოლექტორზე არსებულ ჭაში, ჩაღრმავება 2.1 მ. მის გასაყვანად გამოყენებულია კანალიზაციის გოფრირებული პოლიეთილენის PE80 მილები.

შესაძლებლობის შემთხვევაში კანალიზაციის მილი გატარდეს დახურული მეთოდის (კროტი) გამოყენებით.

წინამდებარე პროექტის გრაფიკული ნაწილი შესრულებულია სამშენებლო ნორმებისა და წესების დაცვით, სათანადო სამუშაოთა მოცულობების და მასალის სპეციფიკაციებით.

საერთო მითითებები

1. სამუშაოების დაწყებამდე დაზუსტებულ იქნას ტრასების გასწვრივ საინჟინრო კომუნიკაციების არსებობა.
2. ქსელების სამონტაჟო სამუშაოების წარმოება და მიღება-ჩაბარება განხორციელდეს СНИП 3.05.04-85 მითითებების დაცვით.
3. ობიექტის საპროექტო ჩართვები არსებულ ქსელებთან დაზუსტებული და შეთანხმებული იქნას შ.პ.ს. "ჯორჯიან უოთერ ენდ ფაუერი"-ს რაიონის წყალსადენ-კანალიზაციის ქსელების საექსპლოატაციო სამსახურებთან.
4. სამონტაჟო სამუშაოების წარმოება განხორციელდეს მილის მწარმოებელი ფირმის ტექნიკური მითითებების მიხედვით.
5. სამუშაოების დასრულების შემდეგ მილსადენები გამოიცადოს დაწესებული ნორმების თანახმად.

gwp			**შ.პ.ს. "ჯორჯიან უოთერ ენდ ფაუერი"** ტექნიკური ექსპერტიზის და პროექტირების დეპარტამენტი თბილისი, კოსტავას ქუჩა, №33		
თანამდებობა	**გვარი**	**ხელმოწერა**	გლდანი-ნაძალადევის რაიონში, ლამისყანის ქუჩის წყალარინების გარე ქსელის რეაბილიტაციის პროექტი		
საპრ. სამსახ. უფროსი	მ.ნაცვლიშვილი		საერთო მონაცემები	მასშტაბი	თარიღი
შეასრულა	ნ. თეთრაძე			-	2016 ნოემბერი
შეამოწმა	გ.ტატიშვილი			სტადია	ფურცელი / ფურცლები
				მ.პ.	კ-1 / 5

პირობითი აღნიშვნები

(შავი ხაზი)	კანალიზაციის არსებული მილი
(წითელი ხაზი)	კანალიზაციის საპროექტო კოლექტორი
(წითელი წრე)	კანალიზაციის საპროექტო ჭა
(შავი წრე)	კანალიზაციის არსებული ჭები

საერთო მითითებები

1. სამუშაოების დაწყებამდე დაზუსტებულ იქნას ტრასების გასწვრივ საინჟინრო კომუნიკაციების არსებობა.
2. ქსელების სამონტაჟო სამუშაოების წარმოება და მიღება-ჩაბარება განხორციელდეს СНИП 3.05.04-85 მითითებების დაცვით.
3. ობიექტის საპროექტო ჩართვები არსებულ ქსელებთან დაზუსტებული და შეთანხმებული იქნას შ.პ.ს. "ჯორჯიან უოთერ ენდ ფაუერი"-ს რაიონის წყალსადენ-კანალიზაციის ქსელების საექსპლოატაციო სამსახურებთან.
4. სამონტაჟო სამუშაოების წარმოება განხორციელდეს მილის მწარმოებელი ფირმის ტექნიკური მითითებების მიხედვით.
5. სამუშაოების დასრულების შემდეგ მილსადენები გამოიცადოს დაწესებული ნორმების თანახმად.

gwp
MORE THAN JUST WATER

შ.პ.ს. "ჯორჯიან უოთერ ენდ ფაუერი"
ტექნიკური ექსპერტიზის და პროექტირების დეპარტამენტი
თბილისი, კოსტავას ქუჩა, №33

თანამდებობა	გვარი	ხელმოწერა
საპრ. სამსახ. უფროსი	მ.ნაცვლიშვილი	
შეასრულა	ნ. თეთრაძე	
შეამოწმა	გ.ტატიშვილი	

გლდანი-ნაძალადევის რაიონში, ლამისყანის ქუჩის წყალარინების გარე ქსელის რეაბილიტაციის პროექტი

გენგეგმა არსებული და საპროექტო ქსელების დატანით

მასშტაბი	თარიღი	
-	2016 ნოემბერი	
სტადია	ფურცელი	ფურცლები
მ.პ.	კ-2	5

ჯანაღლუღაანის მეფეობის ბანაობა ანდეზიტი

მ 31:100
ა1:500

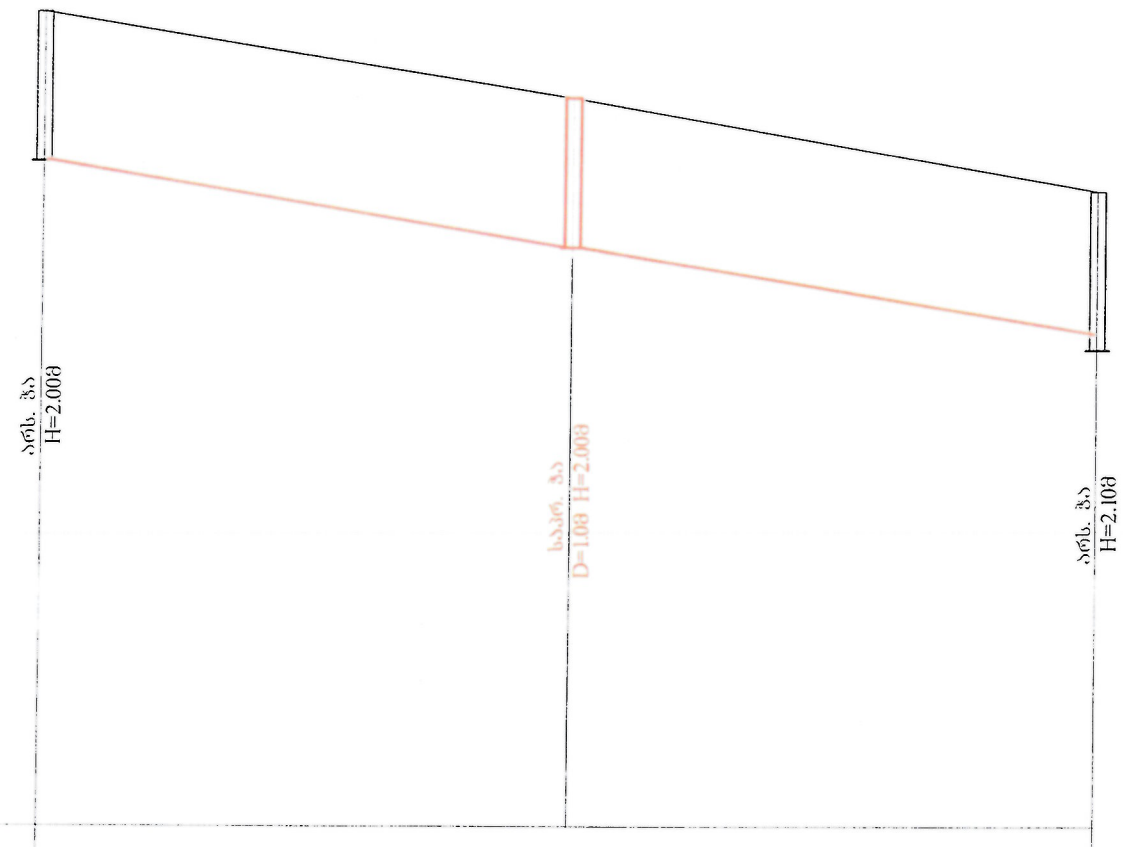

მილის მასალა დიამ. სიგრ.	კანალ. პოლიეთ. გოფრ. მილი d=300 მმ l=70მ		
მილის ჩაღრმავება	2.00	2.00	1.88
მილის ძირის ნიშნული	573.80	572.65	571.53
მიწის ზედაპირის ნიშნული	575.80	574.65	573.41
მანძილები	35.00	35.00	
ქანობი / სიგრძე	70.00		0.0324
პიკეტაჟი			
კუთხეები			

მილის თხრილის განივი კვეთი

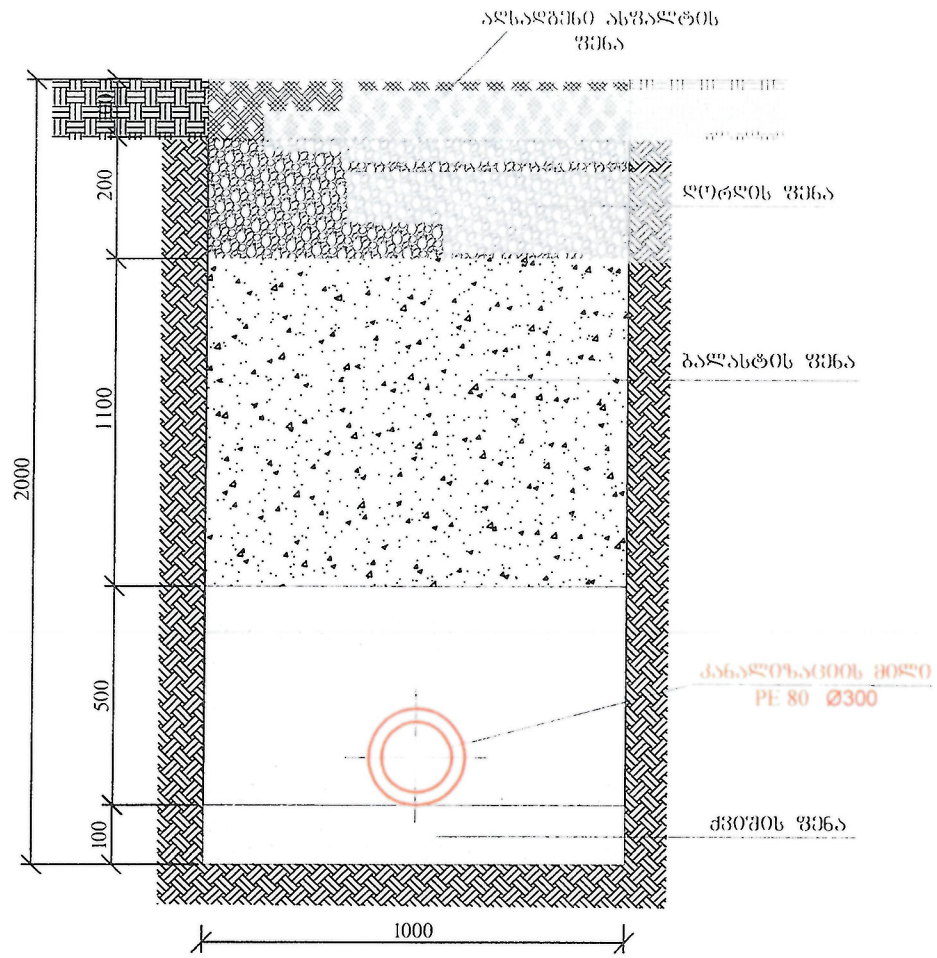

შენიშვნები

1. მიწის სამუშაოების დაწყებამდე რაიონის საექსპლუატაციო სამსახურში დაზუსტებულ იქნას ტრასის გასწვრივ საინჟინრო კომუნიკაციების არსებობა.
2. მიწის თხრილის მოწყობისას და სამონტაჟო სამუშაოების წარმოებისას დაცული იქნას უსაფრთხოების წესები.
3. ნახასზე მითითებული მიწის ზედაპირის ნიშნულები პირობითია.

gwp			შ.პ.ს. "ჭორწყალი ენერგეტიკა"
			ტექნიკური ექსპერტიზის და პროექტირების დეპარტამენტი თბილისი, კოსტავას ქუჩა, №33
თანამდებობა	მფარი	ხელმოწერა	
საპრ. სამსახ. უფროსი	მ.ნაცვლიშვილი		გლდანი-ნაძალადევის რაიონში, ლამისყანის ქუჩის წყალარინების გარე ქსელის რეაბილიტაციის პროექტი
შესრულა	ნ. თეთრაძე		
შეამოწმა	მ.ტატიშვილი		

კანალიზაციის ბრეზული პროფილი	მასშტაბი	თარიღი	
	1:10	2016 ნოემბერი	
	სადები	ფანცელი	ფანცელი
მიწის თხრილის განივი	2.2.	4-2	5

კანალიზაციის საპროექტო ჭა

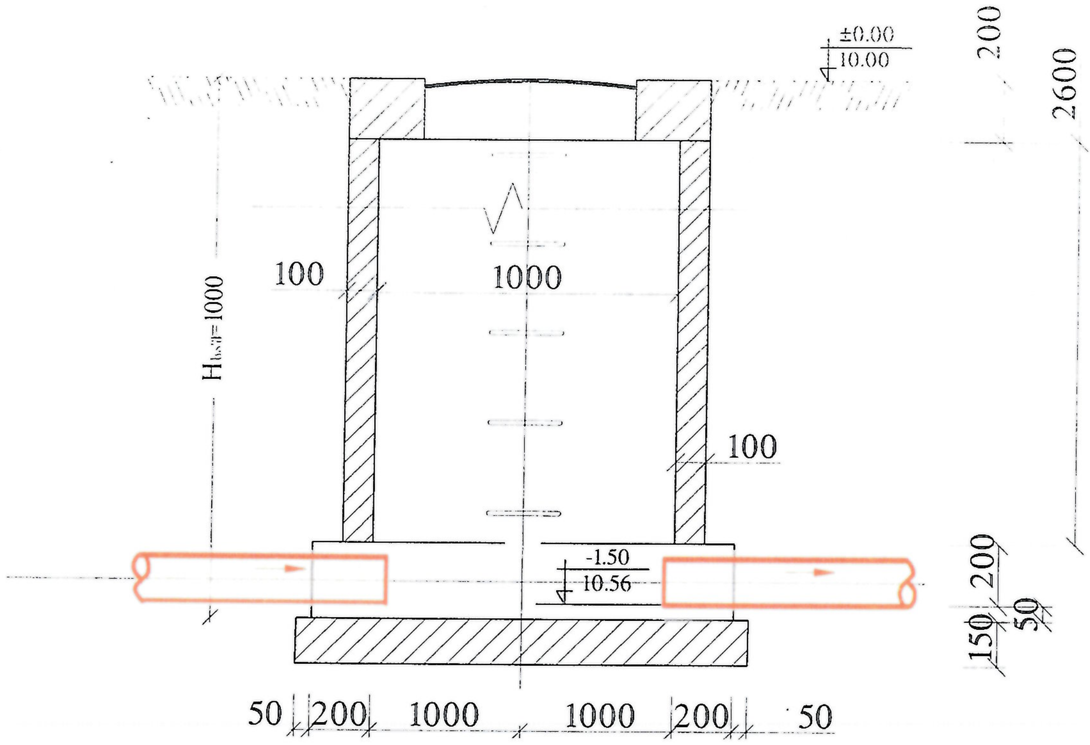

გეგმა

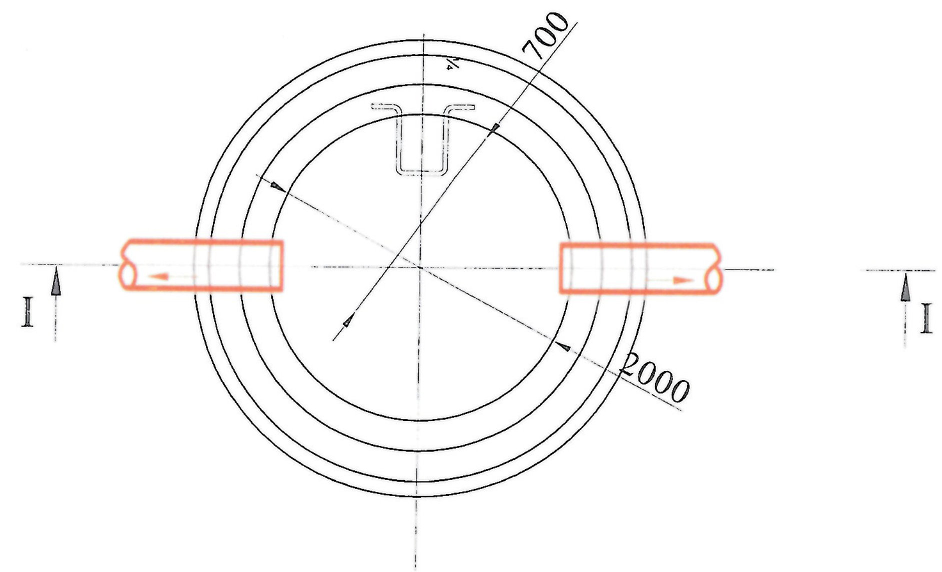

შენიშვნები:

1. მოკლე განმარტებითი ბარათი და ნახაზების ნამონათვალი იხ. ფურც. №1.
2. გეგმა იხილეთ ფურც. №2.
3. თხრილის დამუშავებისას დაცული იქნეს უსაფრთხოების წესები.
4. ჭების ჰიდროიზოლაცია განხორციელდეს ცხელი ბითუმით არა უმცირესი 2 ფენისა საერთო სისქით 4-5 მმ-ი. ბითუმით დაფარვამდე ჭის ზედაპირის დამუშავება მოხდეს ბენზინში გახსნილი ბითუმით.

გამირი
მ 1:10

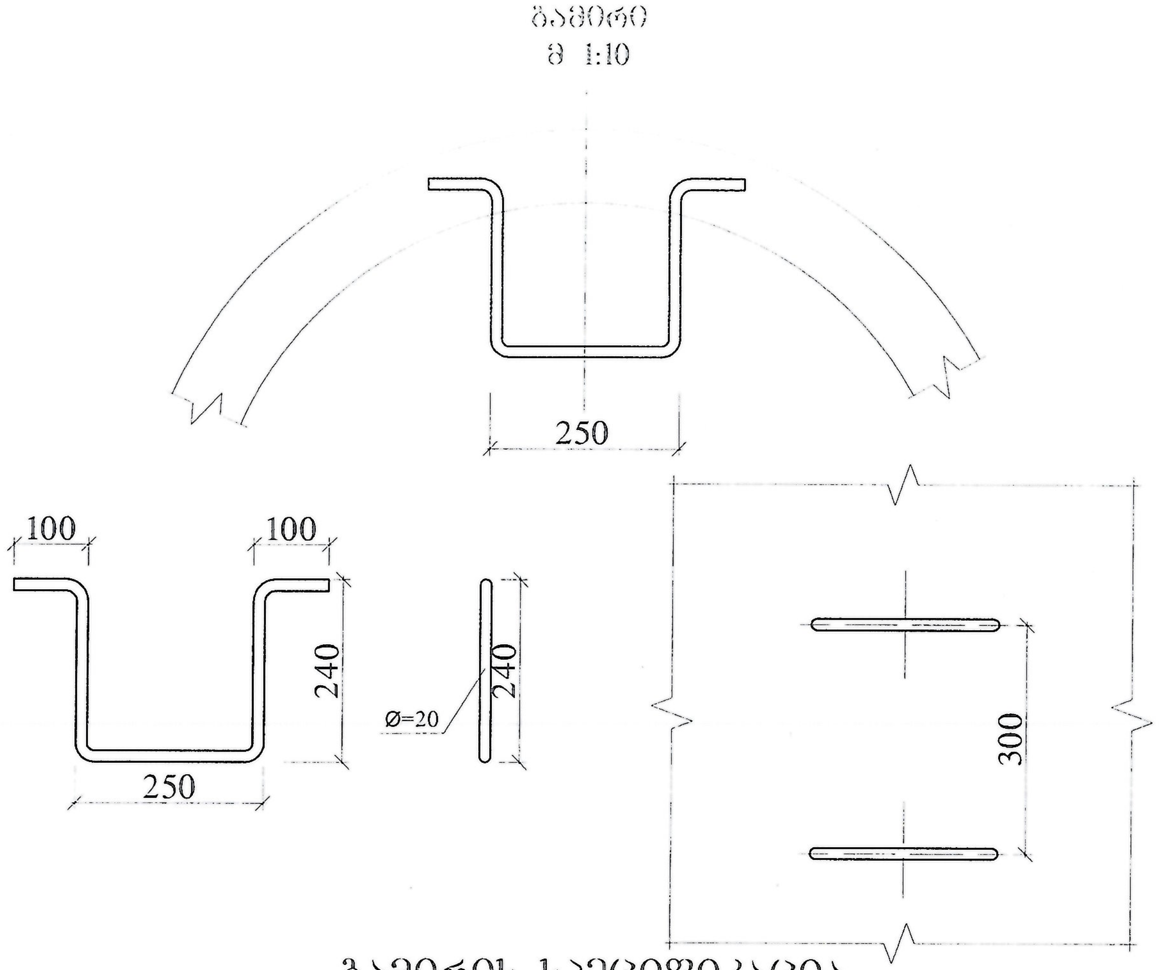

გამირის სპეციფიკაცია

დასახელება		რ-ბა ც	შენიშვნა
ფოლადის ღერო Ø20	l=930	3	

შენიშვნები:

1. მოკლე განმარტებითი ბარათი და ნახაზების ნამონათვალი იხ. ფურც. №1.
2. გეგმა იხილეთ ფურც. №2.
3. ნიშნულები პირობითია
4. თხრილის დამუშავებისას დაცული იქნეს უსაფრთხოების წესები.
5. ჭების ჰიდროიზოლაცია განხორციელდეს ცხელი ბითუმით არა უმცირესი 2 ფენისა საერთო სისქით 4-5 მმ-ი. ბითუმით დაფარვამდე ჭის ზედაპირის დამუშავება მოხდეს ბენზინში გახსნილი ბითუმით.

gwp

შ.პ.ს. "ჯორჯიან უოთერ ენდ ფაუერი"
ტექნიკური ექსპერტიზის და პროექტირების დეპარტამენტი
თბილისი, კოსტავას ქუჩა, №33

თანამდებობა	გვარი	ხელმოწერა
სამშ. სამსახ. უფროსი	მ.ნაცვლიშვილი	
შემსრულა	ნ. იმერაძე	
შემმოწმა	გ.ტატიშვილი	

გლდანი-ნაძალადევის რაიონში, ლამისყანის ქუჩის წყალარინების გარე ქსელის რეაბილიტაციის პროექტი

კანალიზაციის საპროექტო ჭა გეგმა და ჭრილი

მასშტაბი	თარიღი	
1:25 1:10	2016 ნოემბერი	
სტადია	ფურცელი	ფურცლები
მ.პ.	ქ-4	5

მხრეთლის ბრძოლი კედელი
გამაბრძოლების კვანძი
მ 1:50

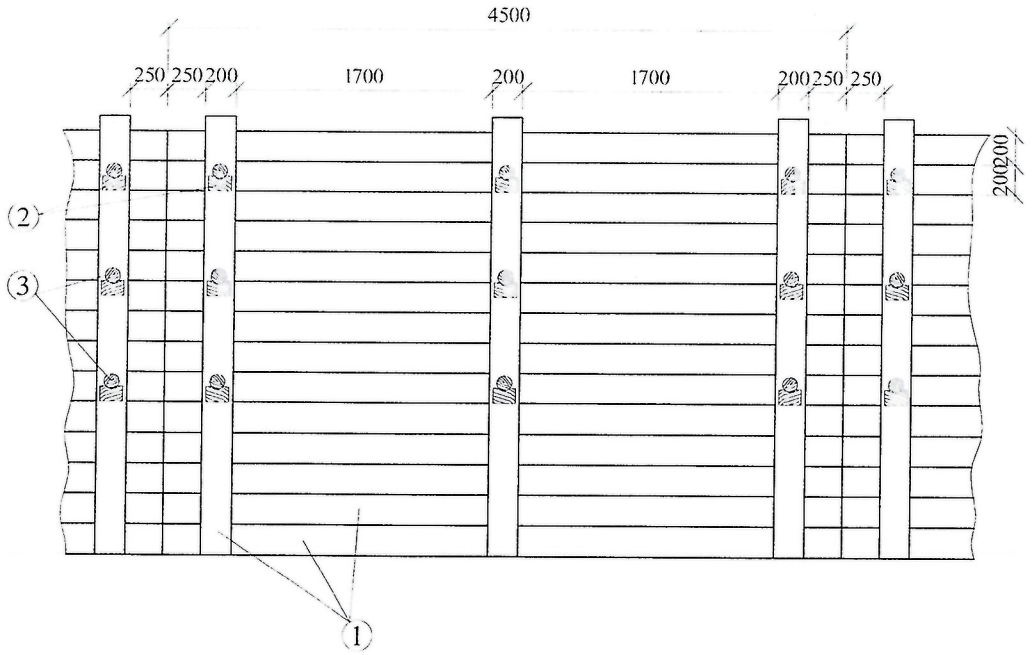

მხრეთლის ბანური კედელი
გამაბრძოლების კვანძი
მ 1:50

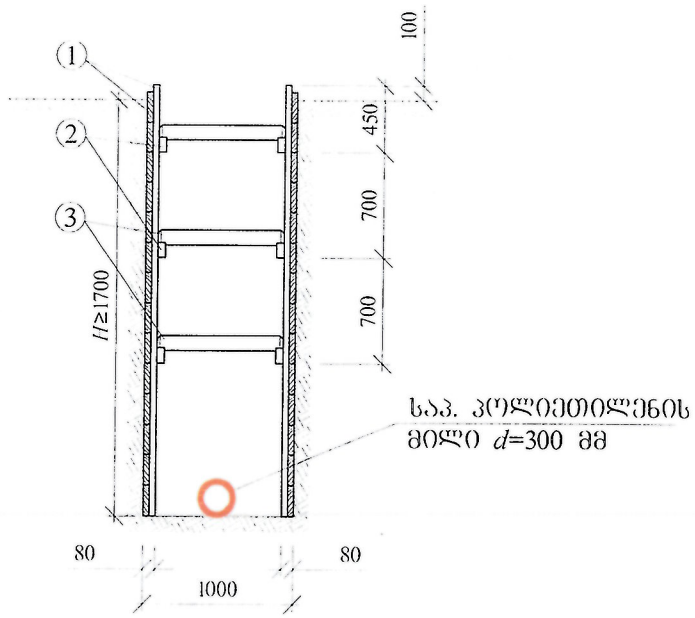

ექსპლიკაცია

1. ფიცრის ნაჯერი 40x200x4500 მმ.
2. გამბრჯენის საყრდენი
3. გამბრჯენი (მრგვალი კეტის მორი) ϕ=100 მმ.

ფიცრის ნაჯერი
მ 1:10

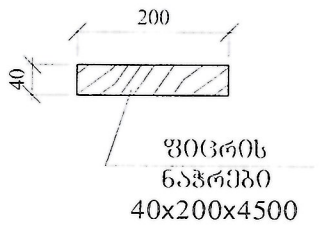

გამბრჯენის საყრდენი
მ 1:10

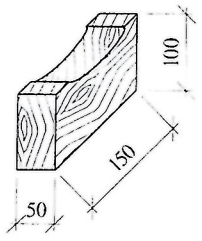

გამბრჯენი
მ 1:10

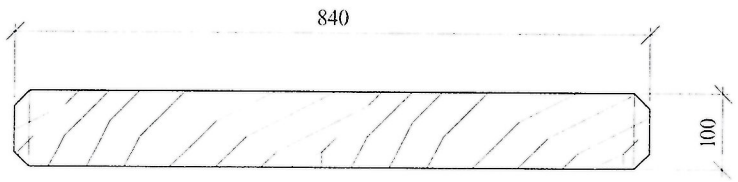

შენიშვნები:

1. გამაბრეცა მოეწყობა 1.7 მ. ნაღრმავების შემდეგ.
2. თხრილის გაეხრის დროს საკვალდებულოა გეოლოგის დასწრება

gwp			შ.პ.ს. "ჯორჯიან უოთერ ენდ ფაუერი" ტექნიკური ექსპერტიზის და პროექტირების დეპარტამენტი თბილისი, კოსტავას ქუჩა, №33
თანამდებობა	მვარი	ხელმოწერა	გლდანი-ნაძალადევის რაიონში, ლამისყანის ქუჩის წყალარინების გარე ძელის რეაბილიტაციის პროექტი
განყოფ. უფროსი	მ.ნაცვლიშვილი		
შეასრულა	ნ. თეთრაძე		
შეამოწმა	ბ ტატიშვილი		

თხრილის კედლების გამაბრეცა	მასშტაბი	თარიღი	
	1:50 1:10	2016 სექტემბერი	
	სტადია	ფურცლის	ფურცლების
	შ.პ.	ფკ-5	5